D 6

F-4

Handle pipe · Top bridge

Guidon · Haut de fourche

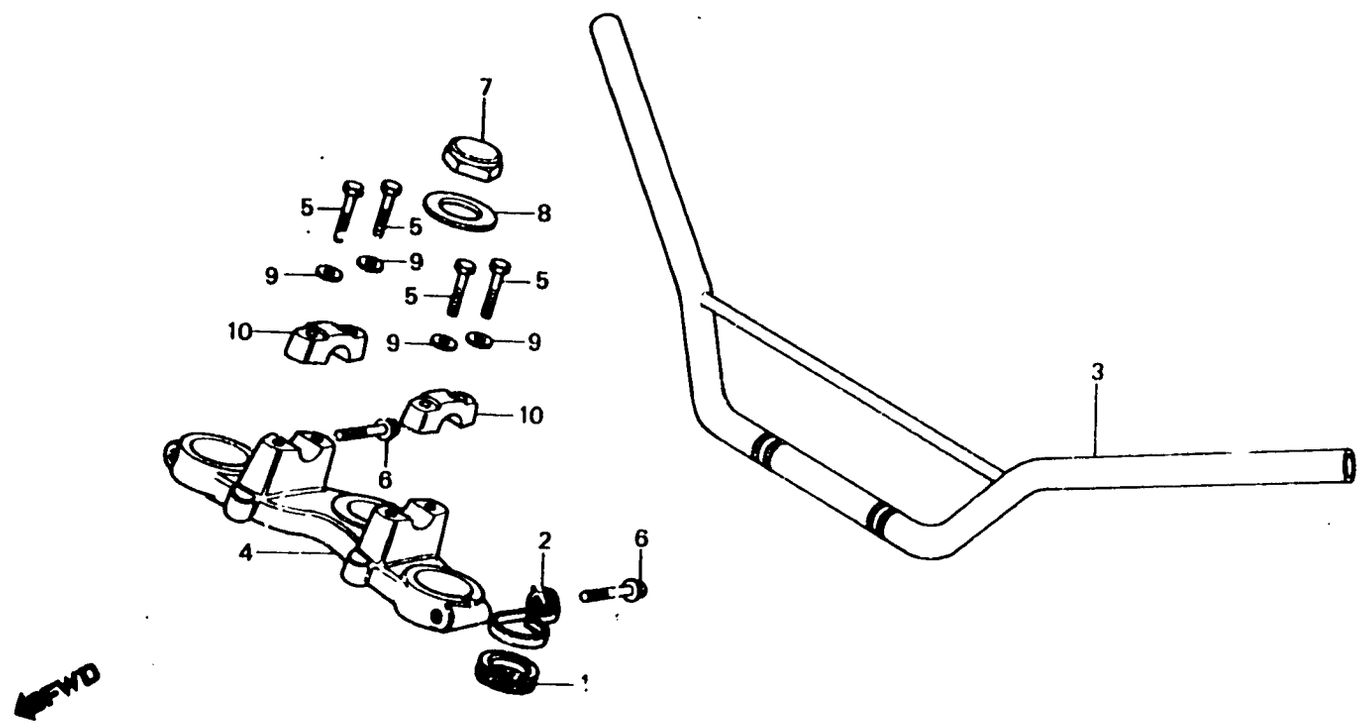

8167-8

Item d'entretien	T.D.R.
TUYAU DE GUIDON DE DIRECTION	0.6
HAUT DE FOURCHE	0.5

N° de réf.	N° de pièce	Description	N° de requis MT80SA	N° de série	Code de zone
1	45466-329-000	GUIDE DE CABLE INTERIEUR	1		
2	45467-167-000	GUIDE B DE CABLE DE FREIN	1		
3	53100-167-000	TUYAU DE GUIDON DE DIRECTION	1		
4	53230-167-000	HAUT DE FOURCHE	1		
5	90117-065-000	BOULON HEX., 6X18	4		
6	90155-167-000	BOULON DE BRIDE, 7X36	2		
7	90304-166-010	ECROU DE TIGE DE DIRECTION	1		
8	90503-166-010	RONDELLE DE TIGE DE DIRECTION	1		
9	94101-06000	RONDELLE PLATE, 6MM	4		
10	95014-21201	SUPPORT A2 DE TUBE SUPERIEUR DE GUIDON	2		