E-2

Cylinder • Cylinder head

Cylindre • Culasse

Zylinder • Zylinderkopf

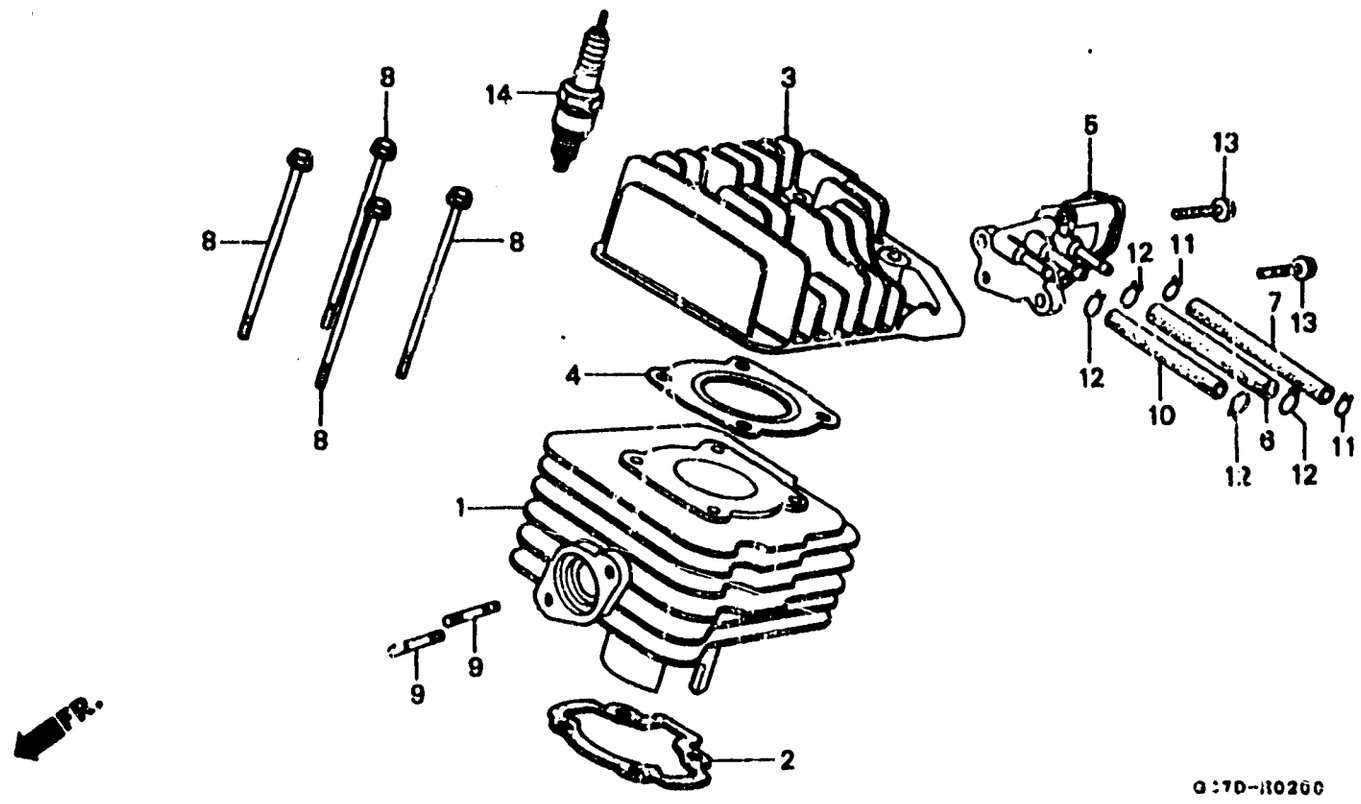

Item d'entretien	T.D.R.	N° de réf.	N° de pièce	Description	N° de requis NH50M DD	NH50M SD	NH50M SE	NH50M DE	NH80M DD	NH80M SD	NH80M DE	N° de série	Code de zone
		9	90005-GC8-610	GOUJON, 6X28	2	2	2	2	2	2	2		
		10	95001-55080-40	TUYAU D'ESSENCE, 5.3X80 (95001-55001-60M)	1	1	1	1	–	–	–		
			95001-55090-40	TUYAU D'ESSENCE, 5.3X90 (95001-55001-60M)	–	–	–	–	1	1	1		
		11	95002-02070	AGRAFE DE TUYAU (8?)	2	2	2	2	2	2	2		
		12	95002-02100	AGRAFE DE TUYAU (8?10)	4	4	4	4	4	4	4		
		13	96000-06020-00	BOULON DE BRIDE, 6X20	2	2	2	2	2	2	2		
		•	96001-06020-00	BOULON DE BRIDE, 6X20	2	–	–	–	–	–	–	1400001	1K
					–	–	–	–	2	–	–	1400001	1L
		14	98076-55717	BOUGIE D'ALLUMAGE (BPR5HS NGK)	(1)	(1)	(1)	(1)	(1)	(1)	(1)		
			98076-55726	BOUGIE D'ALLUMAGE (W16FPR ND)	(1)	(1)	(1)	(1)	(1)	(1)	(1)		
			98076-56717	BOUGIE D'ALLUMAGE (BPR6HS NGK)	1	1	1	1	1	1	1		
			98076-56727	BOUGIE D'ALLUMAGE (W20FPR ND)	1	1	1	1	1	1	1		
			98076-57717	BOUGIE D'ALLUMAGE (BPR7HS NGK)	–	–	–	–	(1)	–	(1)	.....	CM
			98076-57727	BOUGIE D'ALLUMAGE (W22FPR ND)	–	–	–	–	(1)	–	(1)	.....	CM