F-12

Seat

Siege

Sitz

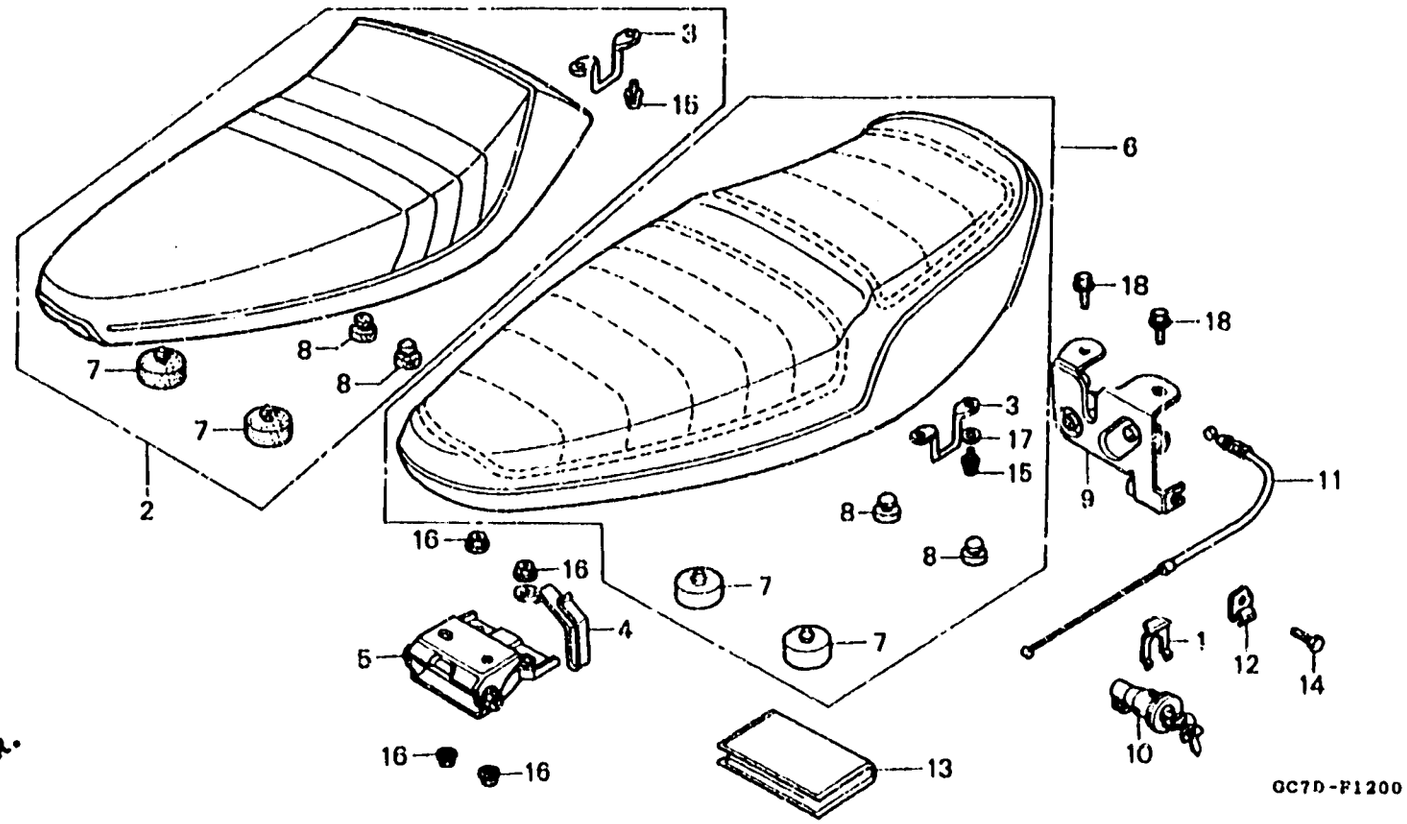

Table de couleur pour siege (NH50MSe-AR)

Type	Couleur principal	Couleur de pièce
TYPE 1	NH-1	Noir
TYPE 2	NH-111	Gris espace
	NH-131M	
TYPE 3	R-116	Rouge plomb

Table de couleur pour siege (NH80MDe, DE-CM)

Type	Couleur principal	Couleur de pièce
TYPE 2	NH-137M	Noir
	R-4C	
TYPE 3	PB-109	Gris espace
	R-116	

Item d'entretien	T.D.R.	N° de réf.	N° de pièce	Description	N° de requis NH50M DD	NH50M SD	NH50M SE	NH50M DE	NH80M DD	NH80M SD	NH80M DE	N° de série		Code de zone
		(6)	77200-GC8-610ZB	SIEGE DOUBLE COMP. *TYPE2*	1	–	–	–	1	–	–	.....	.....	GR,1K,1L
					1	–	–	–	–	–	–	.....	1156174	SW
					–	1	–	–	1	1	–	.....	.....	AR,B,F,G,U
			77200-GC8-610ZC	SIEGE DOUBLE COMP. *TYPE3*	1	–	–	–	1	–	–	.....	.....	GR,1K,1L
					1	–	–	–	–	–	–	.....	1156174	SW
					–	1	–	–	1	1	–	.....	.....	AR,B,F,G,U
			77200-GC8-720ZA	SIEGE DOUBLE COMP. *TYPE3*	–	–	–	–	1	–	–	.....	.....	CM
			77200-GC8-720ZB	SIEGE DOUBLE COMP. *TYPE2*	–	–	–	–	–	–	1			
		7	77211-GC8-000	CAOUTCHOUC DE FIXATION DE SIEGE	2	2	2	2	2	2	2			
		8	77215-GC2-000	CAOUTCHOUC B DE BUTEE DE SIEGE	2	2	2	2	2	2	2			
		9	77230-GC8-003	VERROU COMP. SIEGE	1	1	1	1	1	1	–	.....	.....	AR,B,E,F,G,GR SW,U,1K,1L
			77230-GG2-000	VERROU COMP. SIEGE	–	–	–	–	1	–	1	.....	.....	CM
		10	77239-[illegible]06-007	CLEF DE VERROU DE SIEGE	1	1	1	1	1	1	1			
		11	77240-GC8-000	CABLE DE VERROU DE SIEGE	1	1	1	1	1	1	1			
		12	77241-196-000	PLAQUE A D'APPUI	1	1	1	1	1	1	1			
		13	77261-342-000	SAC DE LIVRES	1	1	1	1	1	1	1			
		14	92000-04008-0H	BOULON HEX., 4X8	1	1	1	1	1	1	1			
		* 15	93892-04010-08	VIS A TETE A RONDELLE, 4X10	–	–	–	–	1	–	–	.....	.....	E
					1	–	–	–	–	–	–	1156175	.....	SW
					–	–	–	1	–	–	–			
		*	93892-04012-07	VIS A TETE A RONDELLE, 4X12	1	1	1	–	1	1	1	.....	.....	AR,B,CM,F,G GR,U,1K,1L
					1	–	–	–	–	–	–	.....	1156174	SW
		16	94050-06000	ECROU DE BRIDE, 6MM	4	4	4	4	4	4	4			