F-14

Battery

Batterie

Batterie

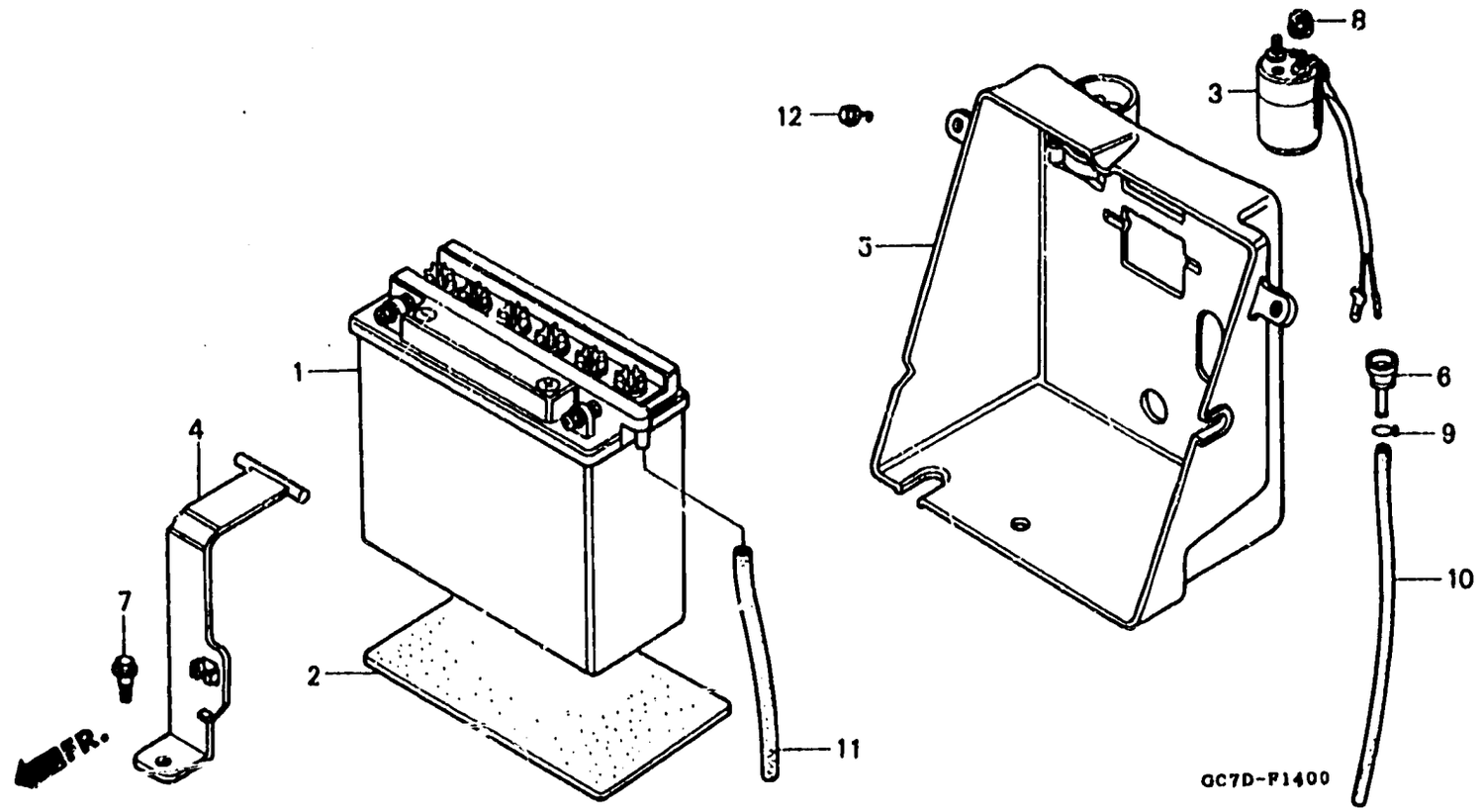

Item d'entretien	T.D.R.
ENS. BATTERIE	0.1
ENS. INTERRUPTEUR MAGNETIQUE DEMARREUR	0.4
BOITE DE BATTERIE	0.3

N° de réf.	N° de pièce	Description	N° de requis NH50M DD	NH50M SD	NH50M SE	NH50M DE	NH50M DD	NH50M SD	NH50M DE	N° de série		Code de zone
1	31500-GB5-681	ENS. BATTERIE (YB5L-B)	–	–	–	–	1	–	–	.....	1053124	B,U,1L
			–	–	–	–	1	1	1	.....	.....	CM,E,F,G
	31500-197-711	BATTERIE	1	–	–	–	–	–	–	.....	1166061	AR,GR,SW,1K
			1	–	–	–	–	–	–	.....	.....	1L
			–	1	1	1	–	–	–			
*	31500-GB5-682	ENS. BATTERIE (YB5L-B)	–	–	–	–	1	–	–	1053125	.....	B,U,1L
			–	–	–	–	1	–	–	1300001	.....	1L
*	31500-197-712	BATTERIE	1	–	–	–	–	–	–	1166062	.....	AR,GR,SW,1K
			1	–	–	–	–	–	–	1600001	.....	1K
2	31508-GA7-000	AMORTISSEUR DE BATTERIE	1	1	1	1	–	–	–			
	31508-GC8-000	AMORTISSEUR DE BATTERIE	–	–	–	–	1	1	1			
3	35850-GC8-610	ENS. INTERRUPTEUR MAGNETIQUE DEMARREUR	–	–	–	–	1	1	1			
4	50322-GC7-000	SUPPORT DE BATTERIE	1	1	1	1	–	–	–			
	50322-GC8-000	SUPPORT DE BATTERIE	–	–	–	–	1	1	1			
5	50325-GC8-000	BOITE DE BATTERIE	1	1	1	1	1	1	1			
6	50327-GC8-000	RACCORD DE TUBE	1	1	1	1	1	1	1			
7	90111-147-000	BOULON DE BRIDE, 6MM	1	1	1	1	1	1	1			
8	94070-06080	ECROU RONDELLE, 6MM	–	–	–	–	2	2	2			
9	95002-02080	AGRAFE DE TUYAU (B8)	1	1	1	1	1	1	1			
10	95005-45250-30	TUBE, 4.5X250(95005-45001-30M)	1	1	1	1	1	1	1			
11	95005-50045-30	TUBE, 5X45(95005-50001-30M)	1	1	1	1	–	–	–			
	95005-50085-30	TUBE, 5X85(95005-50001-30M)	–	–	–	–	1	1	1			