D 14

E-10

Vilebrequin • Piston

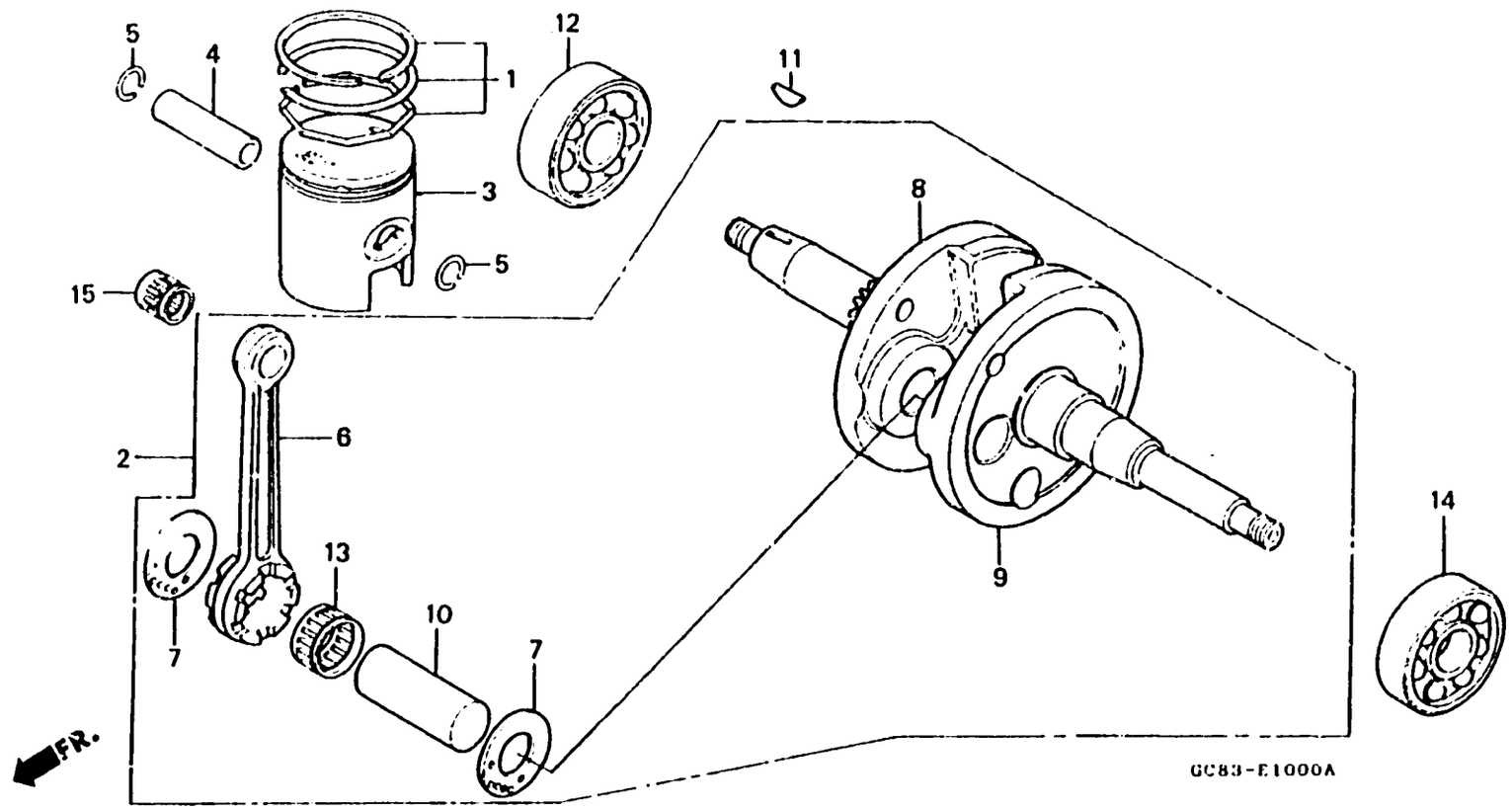

Item d'entretien	T.D.R.
JEU DE BAGUE DE PISTON	1.1
PISTON VILEBREQUIN COMP.	* 2.7
AXE, PISTON	1.0
BIELLE (DUREE ACTUELLE REQUISE) (PIECES RELATIVES Y COMPRISES)	
ROULEMENT A BILLES RADIAL (COTE GAUCHE 2.6.)	* 2.4

Tableau pour choix de coussinet de la grosse tete de bielle (Jeu 7~19 μm)

	Diametre du la bielle 22 ϕ		Diametre du tourillon de manivelle 16 ϕ +0.001~−0.003
B	Bleu (91101-122-004, 91101-122-006, 91101-156-004)	+0.012~ +0.006	Rouge
C	Blanc (91102-122-004, 91102-122-006, 91102-156-004)	+0.006~ −0.004	Bleu
D	Vert (91103-122-004, 91103-122-006, 91103-156-004)	+0.004~ 0	Blanc
E	Jaune (91104-122-004, 91104-122-006, 91104-156-004)	0 ~ −0.004	Vert

N° de réf.	N° de pièce	Description	N° de requis NH50 MSK	NH50 MSL	NH50 MDK	NH50 MDP	NH80 MSN	NH80 MSP	N° de série	Code de zone
1	13010-GC8-305	JEU DE BAGUE DE PISTON (STD.)	–	–	–	–	1	1		
	13011-GC8-305	JEU DE BAGUE DE PISTON (O.S. 0.25)	–	–	–	–	(1)	(1)		
	13012-GC8-305	JEU DE BAGUE DE PISTON (O.S. 0.50)	–	–	–	–	(1)	(1)		
2	13000-GC8-010	VILEBREQUIN COMP.	–	–	–	–	1	–		
*	13000-GC8-020	VILEBREQUIN COMP.	–	–	–	–	–	1		
3	13101-GC8-000	PISTON	–	–	–	–	1	1		
	13106-GC8-305	PISTON (O.S. 0.25)	–	–	–	–	(1)	(1)		
	13107-GC8-305	PISTON (O.S. 0.50)	–	–	–	–	(1)	(1)		
4	13111-GC8-000	AXE, PISTON	–	–	–	–	1	1		
5	13115-156-000	ATTACHE D'AXE DE PISTON, 12MM	–	–	–	–	2	2		
6	13201-GC8-300	BIELLE	–	–	–	–	1	–		
*	13201-GC8-310	BIELLE	–	–	–	–	–	1		
7	13202-166-003	PLAQUE LATERALE DE BIELLE (TAIHO)	–	–	–	–	2	2		
8	13311-GC8-300	VILEBREQUIN D.	–	–	–	–	1	–		
*	13311-GC8-310	VILEBREQUIN D.	–	–	–	–	–	1		
9	13321-GC8-300	VILEBREQUIN G.	–	–	–	–	1	–		
*	13321-GC8-310	VILEBREQUIN G.	–	–	–	–	–	1		
10	13381-GJ4-710	TOURILLON DE MANIVELLE	–	–	–	–	1	–		
*	13381-GJ4-711	TOURILLON DE MANIVELLE	–	–	–	–	–	1		
11	90741-003-010	CLAVETTE WOODRUFF, 4MM	–	–	–	–	1	1		
12	91001-GC8-004	ROULEMENT A BILLES RADIAL, 6005(NTN)	–	–	–	–	1	–		
*	91005-GJ3-601	ROULEMENT A BILLES RADIAL, 6005	–	–	–	–	–	1		