F-13

Réservoir d'essence

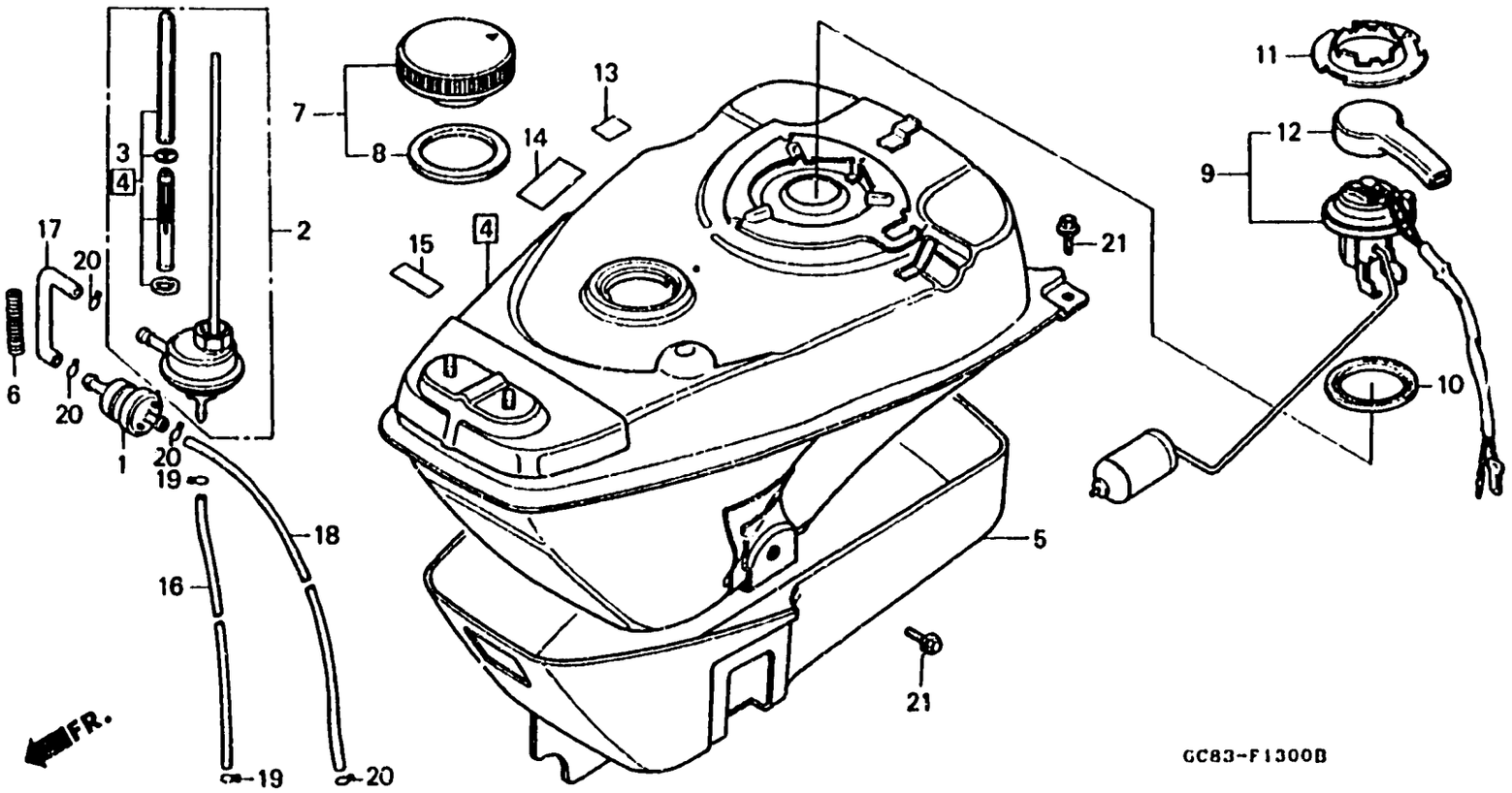

Item d'entretien	T.D.R.	N° de réf.	N° de pièce	Description	N° de requis NH50 MSK	MSL	MDK	NH80 MDP	MSN	MSP	N° de série	Code de zone
		* 13)	87535-GC8-640ZB	ETIQUETTE DE COULEUR * TYPE2 * (NH174)	–	–	–	–	–	1		
		*	87565-GC8-640ZC	ETIQUETTE DE COULEUR * TYPE3 * (G142)	–	–	–	–	–	1		
		14	87580-GC5-620ZD	ETIQUETTE D'AVERTISSEMENT HUILE * TWHITE * ..... BLANC	–	–	–	–	1	–		
		*	87580-GC5-620ZC	ETIQUETTE D'AVERTISSEMENT HUILE * TYPEW *	–	–	–	–	–	1		
		16	95001-35200-40	TUYAU D'ESSENCE, 3.5X200	–	–	–	–	1	1		
		17	95001-45085-40	TUYAU D'ESSENCE, 4.5X85	–	–	–	–	1	1		
		18	95001-45260-40	TUYAU D'ESSENCE, 4.5X260	–	–	–	–	1	–		
		*	95001-45270-40	TUYAU D'ESSENCE, 4.5X270	–	–	–	–	–	1		
		19	95002-02070	AGRAFE DE TUYAU (B7)	–	–	–	–	2	2		
		20	95002-02080	AGRAFE DE TUYAU (B8)	–	–	–	–	4	4		
		21	95701-06014-00	BOULON DE BRIDE, 6X14	–	–	–	–	4	–		
			95701-06012-00	BOULON DE BRIDE, 6X12	–	–	–	–	–	4		