F-14

Batterie

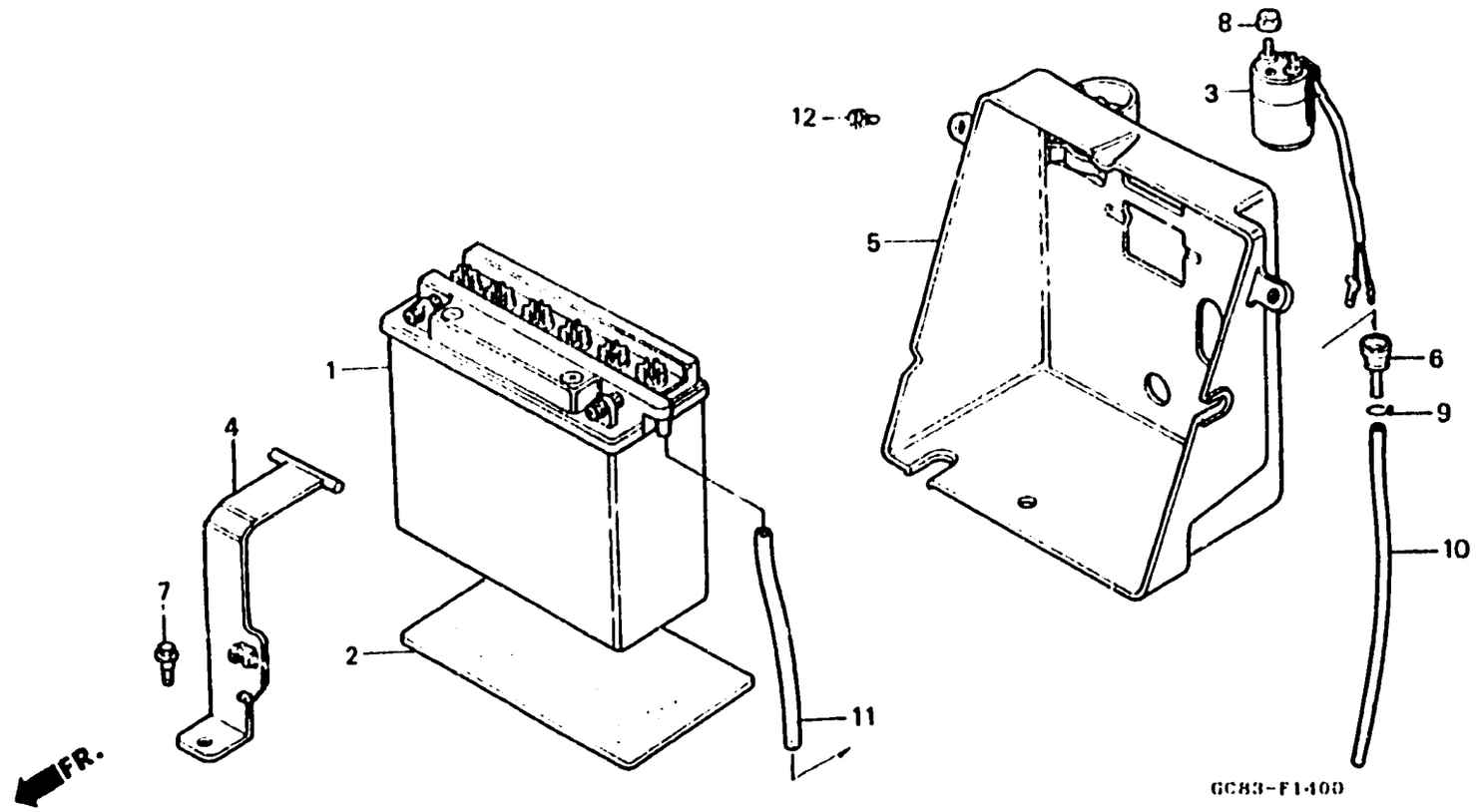

Item d'entretien	T.D.R.
BATTERIE	0.1
ENS. INTERRUPTEUR MAGNETIQUE DEMARREUR	0.4
BOITE DE BATTERIE	0.3

N° de réf.	N° de pièce	Description	N de requis NH50 MSK	NH50 MSL	NH50 MDK	NH80 MDP	NH80 MSN	NH80 MSP	N° de série	Code de zone
1	31500-GB5-682	ENS. BATTERIE (YB5L-B)	–	–	–	–	1	1		
2	31508-GC8-000	AMORTISSEUR DE BATTERIE	–	–	–	–	1	1		
3	35850-GC8-610	ENS. INTERRUPTEUR MAGNETIQUE DEMARREUR	–	–	–	–	1	1		
4	50322-GC8-000	SUPPORT DE BATTERIE	–	–	–	–	1	1		
5	50325-GC8-000	BOITE DE BATTERIE	–	–	–	–	1	1		
6	50327-GC8-000	RACCORD DE TUBE	–	–	–	–	1	1		
7	90111-147-000	BOULON DE BRIDE, 6MM	–	–	–	–	1	1		
8	94070-06080	ECROU-RONDELLE, 6MM	–	–	–	–	2	2		
9	95002-02080	AGRAFE DE TUYAU (B8)	–	–	–	–	1	1		
10	95005-45250-30	TUBE, 4.5X250	–	–	–	–	1	1		
11	95005-50085-30	TUBE, 5X85	–	–	–	–	1	1		
12	95701-06014-00	BOULON DE BRIDE, 6X14	–	–	–	–	2	–		
	95701-06012-00	BOULON DE BRIDE, 6X12	–	–	–	–	–	2		