F - 13 - 1

คาร์ลิปเปอร์เบรกหน้า

Rear Brake Caliper (ACG110CBF)

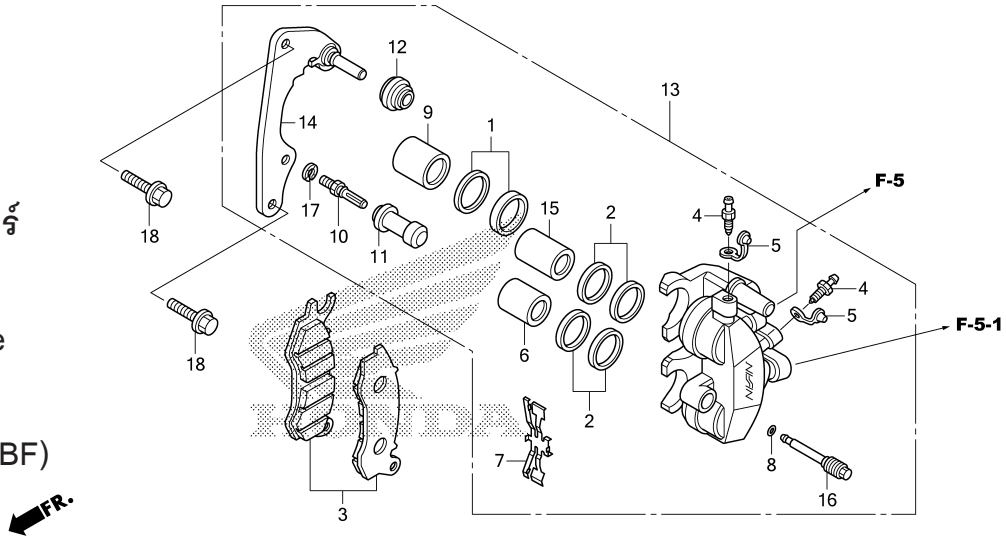

หัวข้อการบริการ	เวลาในการบริการ
ชุดผ้าดิสก์เบรกหน้า	0.1
ลูกสูบคาร์ลิปเปอร์ A, 22x27	0.9
.ใช้เวลาเท่ากันถ้าเปลี่ยน 2 ชิ้นหรือมากกว่า	
ชุดคาร์ลิปเปอร์เบรกหน้า	0.7
ชุดขายึดคาร์ลิปเปอร์เบรกหน้า	0.2

3

ลำดับ	หมายเลขอะไหล่	ชื่ออะไหล่	ACG110 CSFD จำนวนที่ใช้	ACG110 CBFD จำนวนที่ใช้	รุ่นที่ใช้	หมายเลขเครื่อง
1	06451-GE2-405	ชุดซีลลูกสูบคาร์ลิปเปอร์	-	1	SEAL SET, PISTON	
2	06451-MZ2-405	ชุดซีลลูกสูบคาร์ลิปเปอร์	-	2	SEAL SET, PISTON	
3	06455-K20-911	ชุดผ้าดิสก์เบรกหน้า	-	1	PAD SET, FR.	
4	43352-568-003	สกรูไล่ลมเบรก (NISSIN)	-	2	SCREW, BLEEDER (NISSIN)	
5	43353-461-771	จุกปิดสกรูไล่ลมเบรก	-	2	CAP, BLEEDER	
6	45107-MAJ-G41	ลูกสูบคาร์ลิปเปอร์ A, 22x27	-	1	PISTON A, 22x27	
7	45108-KWN-931	สปริงผ้าดิสก์เบรก	-	1	SPRING, PAD	
8	45111-MAJ-G41	แหวนล๊อค	-	1	RING, STOPPER	
9	45117-MAJ-G41	ลูกสูบคาร์ลิปเปอร์ A, 25x27	-	1	PISTON A, 25x27	
10	45131-GZ0-006	สลักดิสก์เบรก	-	1	BOLT, PIN	
11	45132-166-016	บู๊ชยางหุ้มสลักดิสก์เบรก (NISSIN)	-	1	BOOT, PIN BUSH (NISSIN)	
12	45133-MA3-006	ยางกันฝุ่น B	-	1	BOOT B	
13	45150-K20-910	ชุดคาร์ลิปเปอร์เบรกหน้า (NISSIN)	-	1	CALIPER SUB ASSY., L. FR. (NISSIN)	
14	45190-K20-910	ชุดขายึดคาร์ลิปเปอร์เบรกหน้า	-	1	BRACKET SUB ASSY., L. FR.	
15	45207-MAJ-G41	ลูกสูบคาร์ลิปเปอร์ B, 22x35	-	1	PISTON B, 22x35	