หัวข้อการบริการ	เวลาในการบริการ

E - 14

ชุดหน้าสัมผัสของพูลเลย์ขับ

Drive Face

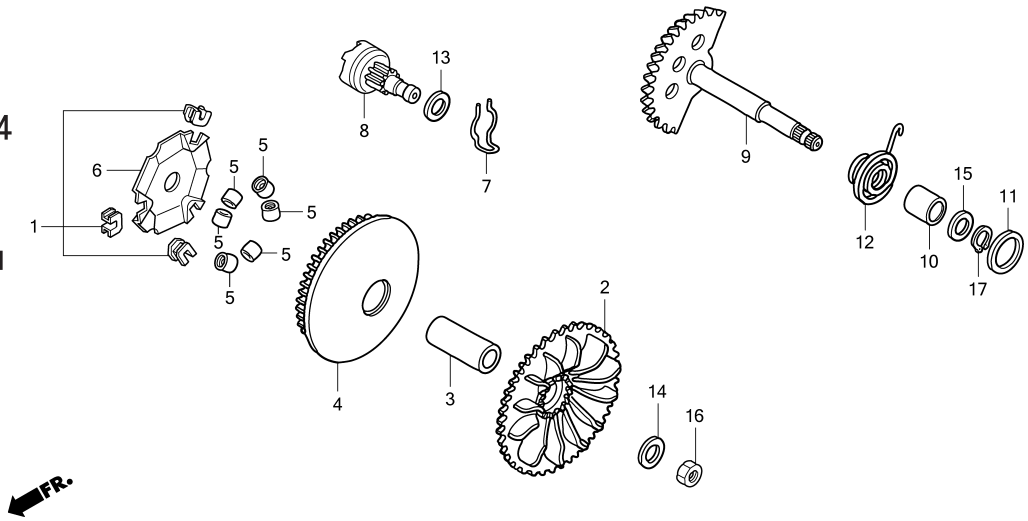

ลำดับ	หมายเลขอะไหล่	ชื่ออะไหล่	ANC110 1	ANC110 2		รุ่นที่ใช้	หมายเลขเครื่อง
			จำนวนที่ใช้				
11	28255-GS6-000	ปลอกรองแกนสตาร์ท	1	1	COLLAR, KICK BOSS		
12	28281-GCC-000	สปริงรั้งกลับ	1	1	SPRING, KICK RETURN		
13	90412-329-000	แหวนกันรุน, 10 มม	1	1	WASHER, THRUST, 10MM		
14	90426-KVB-900	แหวนรองพิเศษ, 14 มม	1	1	WASHER, SPECIAL, 14MM		
15	90439-443-740	แหวนรอง, 16x22	1	1	WASHER, 16x22		
16	94030-14200	น๊อตหกเหลี่ยม, 14 มม	1	1	NUT, HEX., 14MM		
17	94511-16000	คลิ๊ปล๊อคตัวนอก, 16 มม	1	1	CIRCLIP, EXTERNAL, 16MM		