E - 15

ชุดหน้าสัมผัสของพูลเลย์ตาม

Driven Face

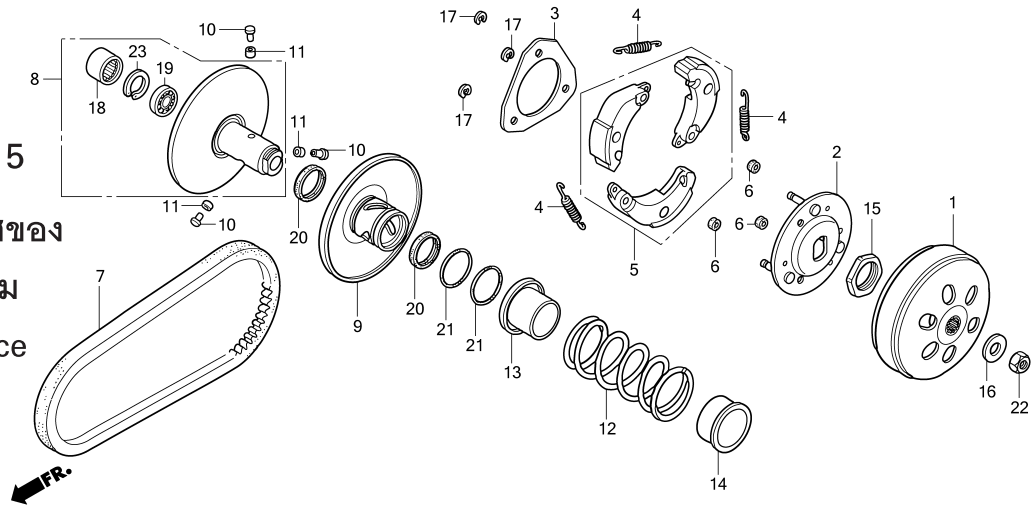

หัวข้อการบริการ	เวลาในการบริการ

ลำดับ	หมายเลขอะไหล่	ชื่ออะไหล่	ANC110 1	ANC110 2	รุ่นที่ใช้	หมายเลขเครื่อง
			จำนวนที่ใช้			
16	90441-GY6-940	แหวนรอง, 12.2x29x2.5	1	1	WASHER, 12.2x29x2.5	
17	90605-166-720	คลิ๊ปล๊อค, 7 มม	3	3	CIRCLIP, 7MM	
18	91001-KCW-003	ลูกปืนเข็ม, 20x29x18	1	1	BEARING, NEEDLE, 20x29x18	
19	91002-GA7-701	ลูกปืนตลับ, 6902U (NTN)	1	1	BEARING, RADIAL BALL, 6902U (NTN)	
	91002-GA7-702	ลูกปืนตลับ, 6902U (NACHI)	1	1	BEARING, RADIAL BALL, 6902U (NACHI)	
20	91211-KN7-671	ซีลกันน้ำมัน, 34x41x4	2	2	SEAL, DRIVEN FACE, 34x41x4	
21	91384-KVB-900	โอริง, 38.8x1.9	2	2	O-RING, 38.8x1.9	
22	94030-12200	น๊อตหกเหลี่ยม, 12 มม	1	1	NUT, HEX., 12MM	
23	94520-28000	คลิ๊ปล๊อคตัวใน, 28 มม	1	1	CIRCLIP, INTERNAL, 28MM	