E - 18

เพลาข้อเหวี่ยง/ลูกสูบ

Crankshaft/Piston

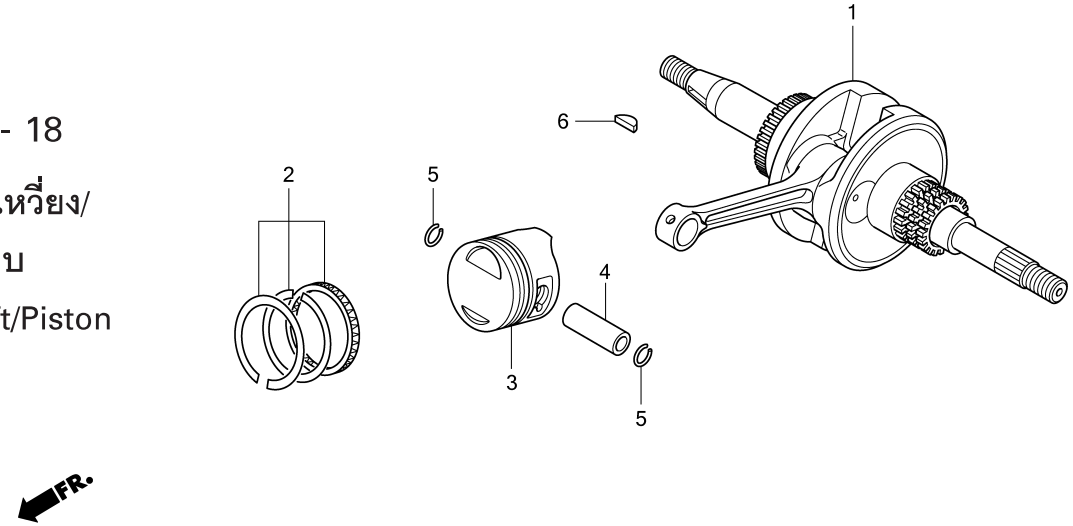

หัวข้อการบริการ	เวลาในการบริการ
เพลาข้อเหวี่ยงทั้งชุด	4.0
.รวมการถอดและการประกอบเครื่องยนต์	
แหวนลูกสูบและ/หรือลูกสูบ	2.3

ลำดับ	หมายเลขอะไหล่	ชื่ออะไหล่	ANC110 1 จำนวนที่ใช้	ANC110 2 จำนวนที่ใช้	รุ่นที่ใช้	หมายเลขเครื่อง
1	13000-KVB-900	เพลาข้อเหวี่ยงทั้งชุด	1	1	CRANKSHAFT COMP.	
2	13011-KVB-900	แหวนลูกสูบทั้งชุด (มาตรฐาน)	1	-	RING SET, PISTON (STD.)	
	13011-GCC-309	แหวนลูกสูบทั้งชุด (มาตรฐาน)	-	1	RING SET, PISTON (STD.)	
	13012-KVB-900	แหวนลูกสูบทั้งชุด (0.25)	(1)	-	RING SET, PISTON (0.25)	
	13012-GCC-309	แหวนลูกสูบทั้งชุด (0.25)	-	(1)	RING SET, PISTON (0.25)	
	13013-KVB-900	แหวนลูกสูบทั้งชุด (0.50)	(1)	-	RING SET, PISTON (0.50)	
	13013-GCC-309	แหวนลูกสูบทั้งชุด (0.50)	-	(1)	RING SET, PISTON (0.50)	
	13014-KVB-900	แหวนลูกสูบทั้งชุด (0.75)	(1)	-	RING SET, PISTON (0.75)	
	13014-GCC-309	แหวนลูกสูบทั้งชุด (0.75)	-	(1)	RING SET, PISTON (0.75)	
	13015-KVB-900	แหวนลูกสูบทั้งชุด (1.00)	(1)	-	RING SET, PISTON (1.00)	
	13015-GCC-309	แหวนลูกสูบทั้งชุด (1.00)	-	(1)	RING SET, PISTON (1.00)	
3	13101-KVB-900	ลูกสูบ	1	1	PISTON	
	13102-KVB-900	ลูกสูบ (0.25)	(1)	(1)	PISTON (0.25)	
	13103-KVB-900	ลูกสูบ (0.50)	(1)	(1)	PISTON (0.50)	
	13104-KVB-900	ลูกสูบ (0.75)	(1)	(1)	PISTON (0.75)	
	13105-KVB-900	ลูกสูบ (1.00)	(1)	(1)	PISTON (1.00)	
4	13111-087-000	สลักลูกสูบ	1	1	PIN, PISTON	