หัวข้อการบริการ	เวลาในการบริการ

F - 8

ฝาครอบไฟหน้า

Front Cover

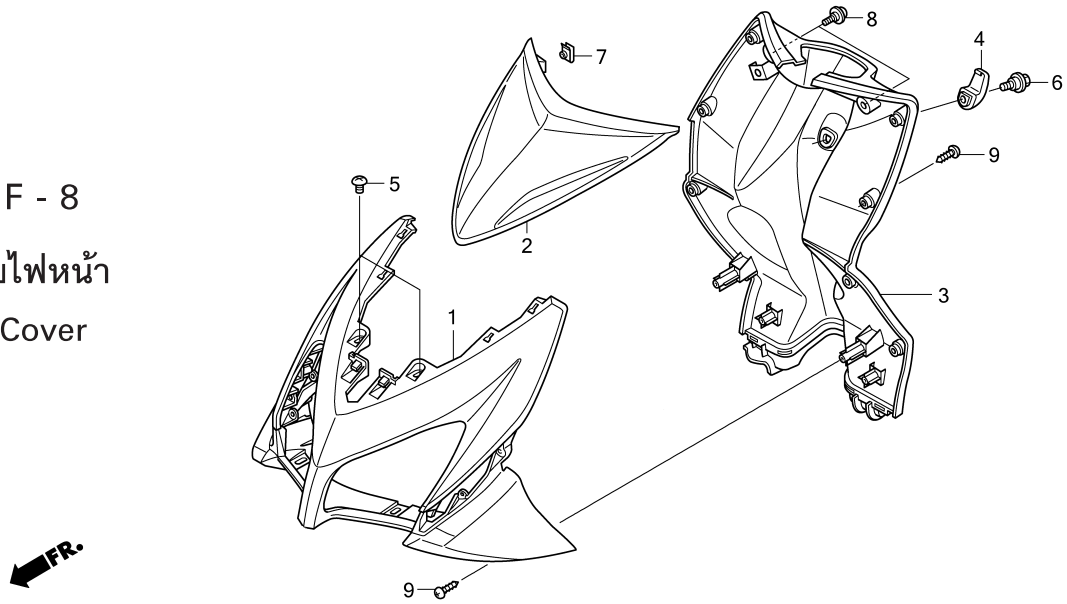

ลำดับ	หมายเลขอะไหล่	ชื่ออะไหล่	ANC110 1	ANC110 2		รุ่นที่ใช้	หมายเลขเครื่อง
			จำนวนที่ใช้				
(1)	64301-KVB-900ZP	ฝาครอบไฟหน้า รถสีน้ำเงิน	-	1	COVER, FR. *B200M*	CTH	
	64301-KVB-900ZQ	รถสีแดง	-	1	*R326C*	CTH	
	64301-KVB-900ZR	รถสีดำ	-	1	*NHA11M*	TTH	
	64301-KVB-900ZS	รถสีเหลือง	-	1	*NHA17M*	TTH	
	64301-KVB-900ZT	รถสีส้ม	-	1	*YR183M*	TTH	
2	64302-KVB-900ZA	ฝาครอบด้านหน้า	1	-	COVER, FR. TOP *NH1*		
	64302-KVB-900ZB	รถทุกสี	-	1	*NHA35M*	BTH,CTH,STH	
	64302-KVB-900ZB	รถสีดำ	-	1	*NHA35M*	TTH	
	64302-KVB-900ZC	รถสีขาว	-	1	*NHA87P*	TTH	
	64302-KVB-900ZD	รถสีน้ำเงิน	-	1	*PB378*	TTH	
	64302-KVB-900ZE	รถสีชมพู	-	1	*R309C*	TTH	
	64302-KVB-900ZF	รถสีส้ม	-	1	*YR249C*	TTH	
	64302-KVB-900ZG	รถสีเหลือง	-	1	*Y201P*	TTH	
3	81131-KVB-900ZA	ฝาครอบบังลมตัวใน	1	1	COVER, INNER *NH1*		
4	81132-GAH-000ZW	ขอเกี่ยวอเนกประสงค์	1	1	HOOK, LUGGAGE		
5	90005-KY7-000	สกรู, 6x6	2	2	SCREW, PAN, 6x6		
6	90107-KVB-900	โบ้ลท์พิเศษ, 6 มม	1	1	BOLT, SPECIAL, 6MM		