F - 13 - 1

ล้อหน้า

Front Wheel

(ANC110BDT)

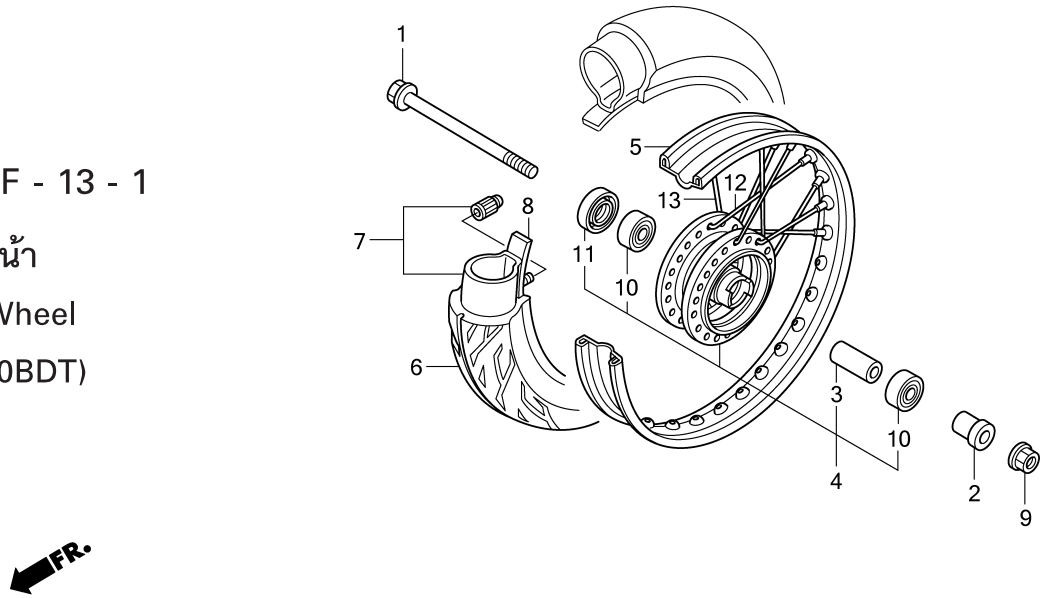

หัวข้อการบริการ	เวลาในการบริการ
เพลาล้อหน้า	0.2
ชุดดุมล้อหน้า	2.3
วงล้อหน้า	2.2
ยางนอกล้อหน้า	0.7
ยางใน	0.7
ลูกปืนตลับ, 6201 (U)	0.4
.เปลี่ยนลูกปืน 1 ตลับเพิ่ม	0.1

ลำดับ	หมายเลขอะไหล่	ชื่ออะไหล่	ANC110 จำนวนที่ใช้ 1	2	รุ่นที่ใช้	หมายเลขเครื่อง
1	44301-GN5-900	เพลาล้อหน้า	1	-	AXLE, FR. WHEEL	
2	44311-KVB-910	ปลอกรองข้างล้อหน้า	1	-	COLLAR, FR. WHEEL SIDE	
3	44620-400-000	ปลอกรองเพลาล้อหน้า	1	-	COLLAR, FR. AXLE DISTANCE	
4	44635-KVB-900ZA	ชุดดุมล้อหน้า	1	-	HUB SUB ASSY., FR. *NH364M*	
5	44701-KVB-900	วงล้อหน้า	1	-	RIM, FR. WHEEL	
6	44711-KVB-901	ยางนอกล้อหน้า (IRC) (70/90-14M/C 34P)	1	-	TIRE, FR. (IRC) (70/90-14M/C 34P)	
7	44712-KVB-901	ยางใน (IRC)	1	-	TUBE, TIRE (IRC)	
8	44713-116-671	เส้นยางรองวงล้อ (IRC)	1	-	FLAP, TIRE (IRC)	
9	90306-KGH-901	น๊อต, U, 12 มม	1	-	NUT, U, 12MM	
10	91052-KVB-902	ลูกปืนตลับ, 6201 (U)	2	-	BEARING, RADIAL BALL, 6201(U)	
11	91251-KPH-901	ซีลกันฝุ่น, 21x37x7	1	-	DUST SEAL, 21x37x7	
12	97286-41050-P0	ชุดซี่ลวด A, 10x105 (ด้านใน)	18	-	SPOKE SET A, 10x105 (INSIDE)	
13	97544-41049-P0	ชุดซี่ลวด A, 10x104.5 (ด้านนอก)	18	-	SPOKE SET A, 10x104.5 (OUTSIDE)	