หัวข้อการบริการ	เวลาในการบริการ

F - 19

พักเท้า

Step

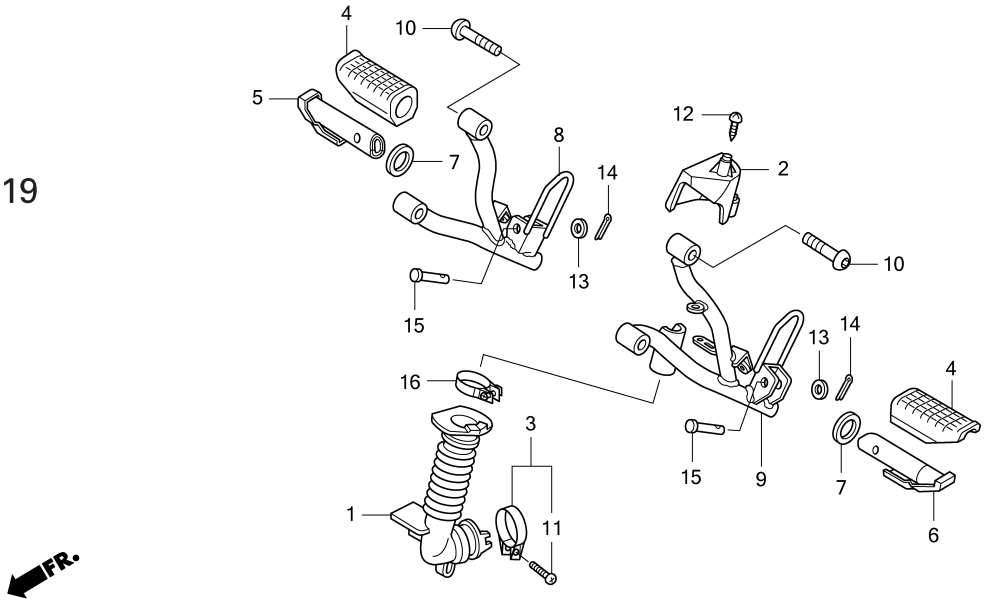

ลำดับ	หมายเลขอะไหล่	ชื่ออะไหล่	ANC110 1	ANC110 2	รุ่นที่ใช้	หมายเลขเครื่อง
			จำนวนที่ใช้			
15	95015-81000	สลักยึดพักเท้าหลัง	2	2	PIN A, PILLION STEP	
16	95018-34200	เข็มขัดรัดท่อ (34)	1	1	BAND, AIR CLEANER CONNECTING TUBE (34)	

3