G 3

F-10

Réservoir d'essence

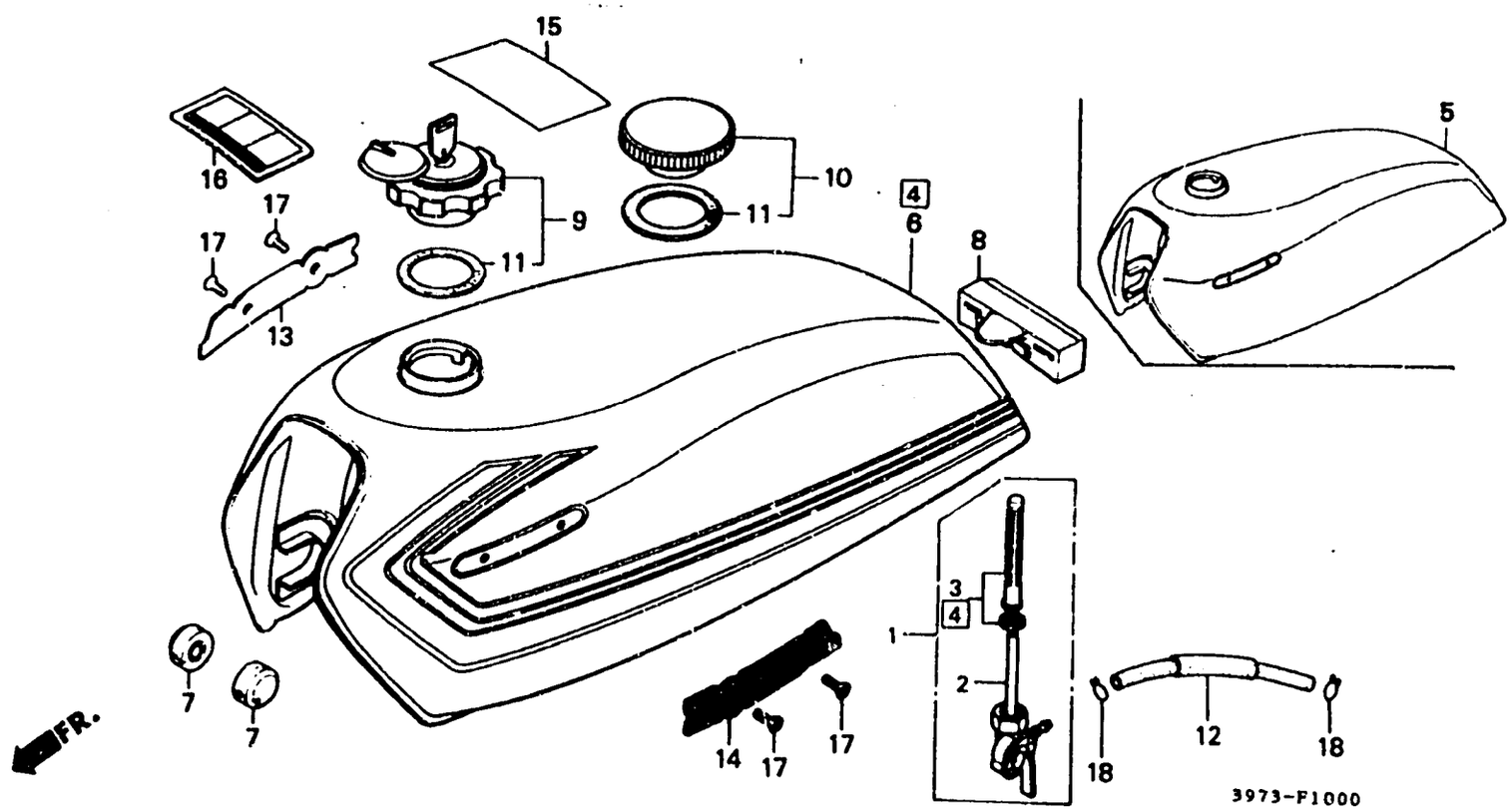

Item dentretien	T.D.R.	N°de réf.	N°de pièce	Description	N°de requis (G1)3 B	E	N°de série	Code de zone
ENS. ROBINET CARBURANT.....	0.2	1	16950-164-025	ENS. ROBINET CARBURANT (HONDA KIKAKI)	- 1	- -		
.JEU DE CORPS DE ROBINET					- -	- 1	--------	1546251
.JEU DE CREPINE DE FILTRE A ESSENCE		*	16950-164-035	ENS. ROBINET CARBURANT (HONDA KIKAKI)	- -	- 1	1546252	
JEU DE RESERVOIR D'ESSENCE.....	0.3	2	16951-164-025	JEU DE CORPS DE ROBINET (HONDA KIKAKI)	- 1	- -		
					- -	- 1	--------	1546267
		*	16951-164-035	JEU DE CORPS DE ROBINET (HONDA KIKAKI)	- -	- 1	1546268	
		3	16953-155-015	JEU DE CREPINE DE FILTRE A ESSENCE	- 1	- 1		
		4	175A0-397-760ZA	JEU DE RESERVOIR D'ESSENCE *PB3C*...BLEU DE SAPHIR CANDY	- 1	- -		
			175A0-397-760ZB	*R8CS* ROUGE "PRESTO" CANDY SPECIAL	- 1	- -		
			175A0-397-760ZC	*NH1*.....NOIR	- 1	- -		
			175A1-KE2-610ZA	*R107CU* ROUGE DE BOURGOGNE CANDI-U	- -	- 1		
			175A1-KE2-610ZB	*NH1*.....NOIR	- -	- 1		
		*	175A1-KE2-610ZD	*PB3C*...BLEU DE SAPHIR CANDY	- -	- 1	1365130	
		7	17611-397-000	TAMPON AV. DE RESERVOIR ESSENCE	- 2	- 2		
		8	17613-051-010	TAMPON AR. DE RESERVOIR ESSENCE	- 1	- 1		
		10	17620-402-000	BOUCHON COMP. REMPLISSAGE ESSENCE	- 1	- -		
					- -	- 1	--------	1400297