แม่ปั๊มเบรกหลัง REAR BRAKE MASTER CYLINDER

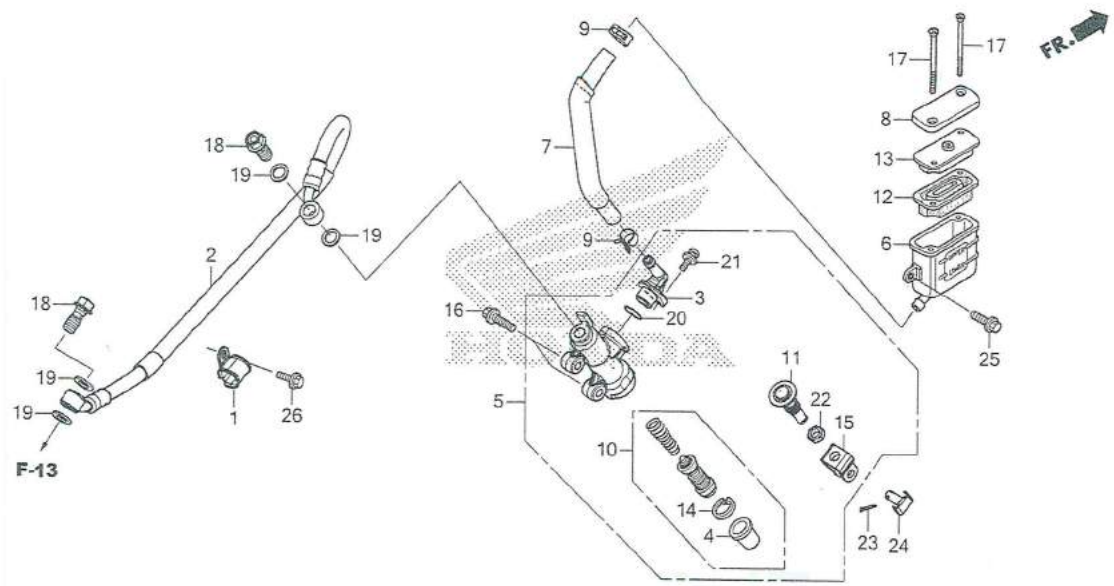

หัวข้อการบริการ	เวลาในการบริการ

ลำดับ	หมายเลขอะไหล่	ชื่ออะไหล่	จำนวนที่ใช้ MSX125SF G	รุ่นที่ใช้
16	90101-K26-B00	โบ้ลท์หน้าแปลน, 6x22 (SH)	2	BOLT, FLANGE, 6x22 (SH)
17	90140-KZZ-901	สกรู, 4x45	2	SCREW, FLAT, 4x45
18	90145-KPH-B30	โบ้ลท์น้ำมันเบรก, 10x22 (NISSIN)	2	BOLT, OIL, 10x22 (NISSIN)
19	90545-300-000	แหวนรองกันรั่ว	4	WASHER, OIL BOLT
20	91212-422-006	โอริง, 14.8x2.4	1	O-RING, 14.8x2.4
21	93893-04012-17	สกรูพร้อมแหวน, 4x12	1	SCREW-WASHER, 4x12
22	94002-08000-0S	น๊อตหกเหลี่ยม, 8 มม.	1	NUT, HEX., 8MM
23	94201-20120	ปิ๊นสลัก, 2.0x12	1	PIN, SPLIT, 2.0x12
24	95015-54000	สลักแกนแม่ปั๊มเบรก	1	PIN D, JOINT
25	95701-06014-00	โบ้ลท์หน้าแปลน, 6x14	1	BOLT, FLANGE, 6x14
26	96001-06010-00	โบ้ลท์หน้าแปลน, 6x10	1	BOLT, FLANGE, 6x10