G 11

ブロックNO.

F -14

フューエルタンク

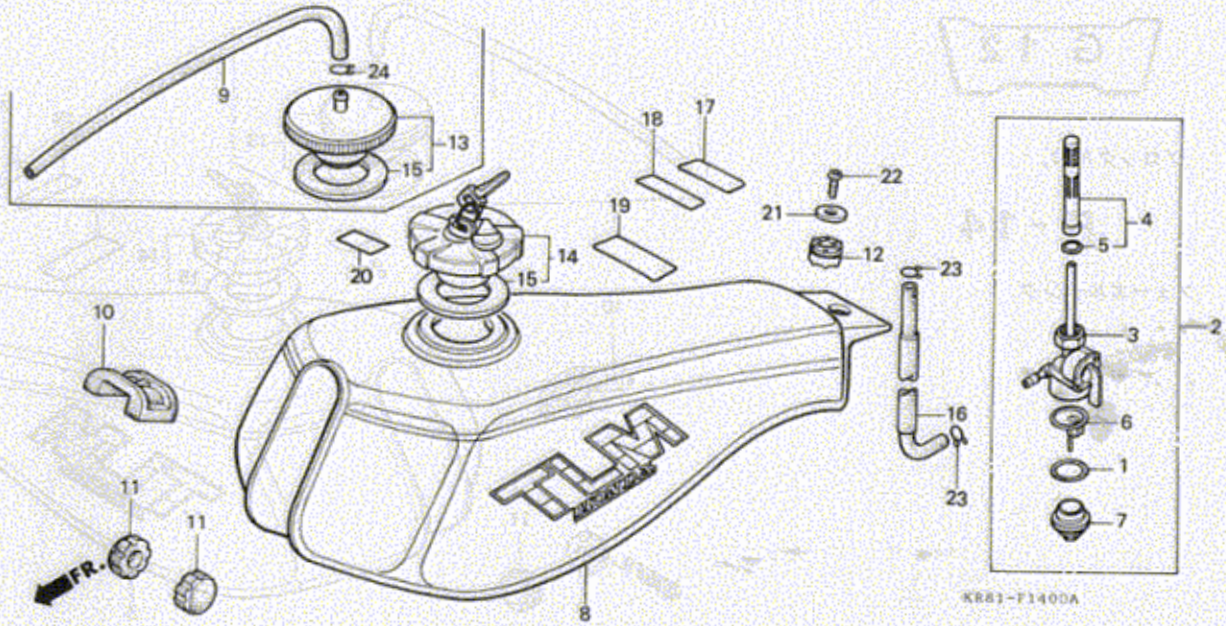

整備項目	標準時間
フューエルコックASSY.....	0.2
.コックホ゛デ゛イCOMP.	
.フューエルストレーナースクリーンセット	
カップ゜フィルター.....	0.1
(カンレンフ゛ヒン フクム)	
フューエルタンクサブ゛ASSY.....	0.3

見出番号	部品番号	部品名	希望小売価格	使用個数 TLM200 RF	RH	RJ	TLM220 RL	RN
1	16173-001-004	フューエルストレーナーカップ゜ハ゜ッキン.....	145	1	1	1	1	1
2	16950-KR8-005	フューエルコックASSY.....	2,250	1	1	1	1	1
3	16951-KR8-005	コックホ゛デ゛イCOMP.....	1,600	1	1	1	1	1
4	16952-195-701	フューエルストレーナースクリーンセット.....	1,100	1	1	1	1	1
5	16958-397-771	Oリング゛.....	245	1	1	1	1	1
6	16959-471-831	カップ゜フィルター.....	480	1	1	1	1	1
7	16967-GA6-671	フューエルストレーナーカップ゜.....	710	1	1	1	1	1
8	17520-KR8-000ZA	フューエルタンクサブ゛COMP. (WL)						
		R134.....フアイティング゛レッド゛	21,400	1	-	-	-	-
	17520-KR8-000ZB	*Y106*.....クリッパ゜ーイエロー	21,400	1	-	-	-	-
	17520-KR8-700ZA	フューエルタンクサブ゛ASSY.(WL)						
		B117/TYPEA	21,400	-	1	-	-	-
	17520-KR8-750ZA	*NH138*.....シャスタホワイト	21,400	-	-	1	-	-
	17520-KR8-760ZA	*NH138*.....シャスタホワイト	21,400	-	-	-	1	-
*	~~17520-KR8-770ZB~~	~~フューエルタンクサブ゛ASSY. *TYPE1*~~						
		~~(WL)~~	~~21,400~~	~~-~~	~~-~~	~~-~~	~~-~~	~~1~~
9	17521-KR8-000	フューエルキャップ゜フ゛リーサ゛ーチュ゛ーフ゛...	145	1	-	-	-	-
10	17611-KJ2-000	フューエルタンクマウンティング゛ラハ゛ー.....	235	1	1	1	1	1
11	17611-437-000	フロントタンククッション.....	155	2	2	2	2	2
12	17613-176-000	フューエルタンクリヤークッション.....	155	1	1	1	1	1
13	17620-GM2-000	フューエルフィラーキャップ゜COMP.....	1,200	1	-	-	-	-
14	17620-KR8-701	フューエルフィラーキャップ゜COMP.....	2,550	-	1	-	-	-
				-	-	1	-	-
	17620-KR8-702	フューエルフィラーキャップ゜COMP.....	2,550	-	-	1	-	-
				-	-	-	1	1

適用号機 初号機 -------- 終号機 1001635

適用号機 初号機 1001636 終号機 タイプ

フューエルタンクサブ ASSY. 配色表 (TLM200RN)

主体色/ストライプType	カラーラベルコード
B117 /TYPE A シティーライトブルー/TYPE A	B117

フューエルタンクサブ ASSY. 配色表 (TLM220RN)

Type	主体色	カラーラベルコード
TYPE 1	シャスタホワイト (NH138)	NH138