C-32.1B

Faixas • Emblemas

(9C2MD2701SRT00001~TTR06151)

(NX200) Modelo 96

Mark

(9C2MD2701SRT00001~TTR06151)

(NX200) 96 Model

Franjas

(9C2MD2701SRT00001~TTR06151)

(NX200) Modelo 96

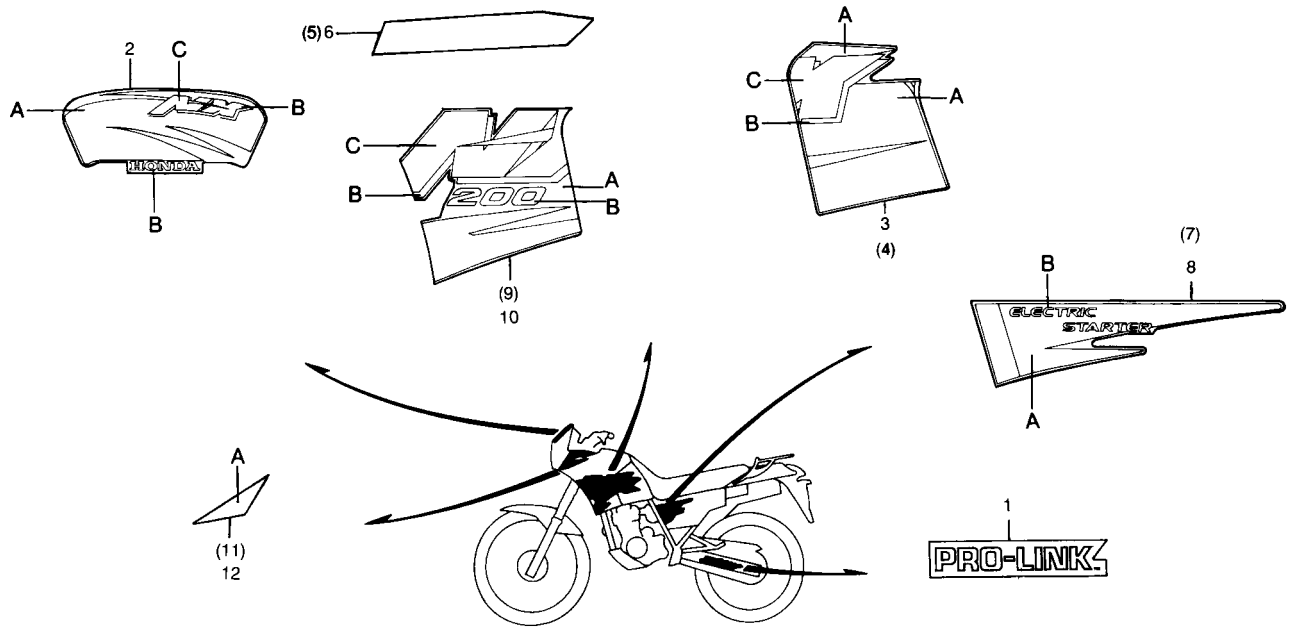

Tabela de Cores das Faixas e Emblemas

Tipo	Cor da Moto	Posição		
		A	B	C
Tipo 1	R-206	(RP-154M) Violeta	Amarelo	NH-193P Branco Pérola
Tipo 2	B-151	(P-4) Azul	Laranja	NH-193P Branco Pérola

Ref. Nº	Nº da peça	Descrição	Qtd. XR200R	Qtd. NX200	Nota	Item de serviço	T.M.O.	Nº de série
1	87121-KB7-800ZA	Emblema, Garfo Tras., *Tipo 1*	–	2				
2	87122-KBZ-930ZA	Emblema, Carenagem Central, *Tipo 1*	–	1				
	87122-KBZ-930ZB	Emblema, Carenagem Central, *Tipo 2*	–	1				
3	87123-KBZ-930ZA	Emblema Dir., Tanque Combustível, *Tipo 1*	–	1				
	87123-KBZ-930ZB	Emblema Dir., Tanque Combustível, *Tipo 2*	–	1				
4	87124-KBZ-930ZA	Emblema Esq., Tanque Combustível, *Tipo 1*	–	1				
	87124-KBZ-930ZB	Emblema Esq., Tanque Combustível, *Tipo 2*	–	1				
5	87125-KBZ-930ZA	Faixa A, Carenagem Lateral Dir., *Tipo 1*	–	1				
	87125-KBZ-930ZB	Faixa A, Carenagem Lateral Dir., *Tipo 2*	–	1				
6	87126-KBZ-930ZA	Faixa A, Carenagem Lateral Esq., *Tipo 1*	–	1				
	87126-KBZ-930ZB	Faixa A, Carenagem Lateral Esq., *Tipo 2*	–	1				
7	87127-KBZ-930ZA	Faixa Tampa Lateral Dir., *Tipo 1*	–	1				
	87127-KBZ-930ZB	Faixa Tampa Lateral Dir., *Tipo 2*	–	1				
8	87128-KBZ-930ZA	Faixa Tampa Lateral Esq., *Tipo 1*	–	1				
	87128-KBZ-930ZB	Faixa Tampa Lateral Esq., *Tipo 2*	–	1				
9	87131-KBZ-930ZA	Faixa B, Carenagem Lateral Dir., *Tipo 1*	–	1				
	87131-KBZ-930ZB	Faixa B, Carenagem Lateral Dir., *Tipo 2*	–	1				
10	87132-KBZ-930ZA	Faixa B, Carenagem Lateral Esq., *Tipo 1*	–	1				
	87132-KBZ-930ZB	Faixa B, Carenagem Lateral Esq., *Tipo 2*	–	1				
11	87133-KBZ-930ZA	Faixa Dir., Carenagem Central, *Tipo 1*	–	1				