E-6

Clutch

Embrayage

Kupplung

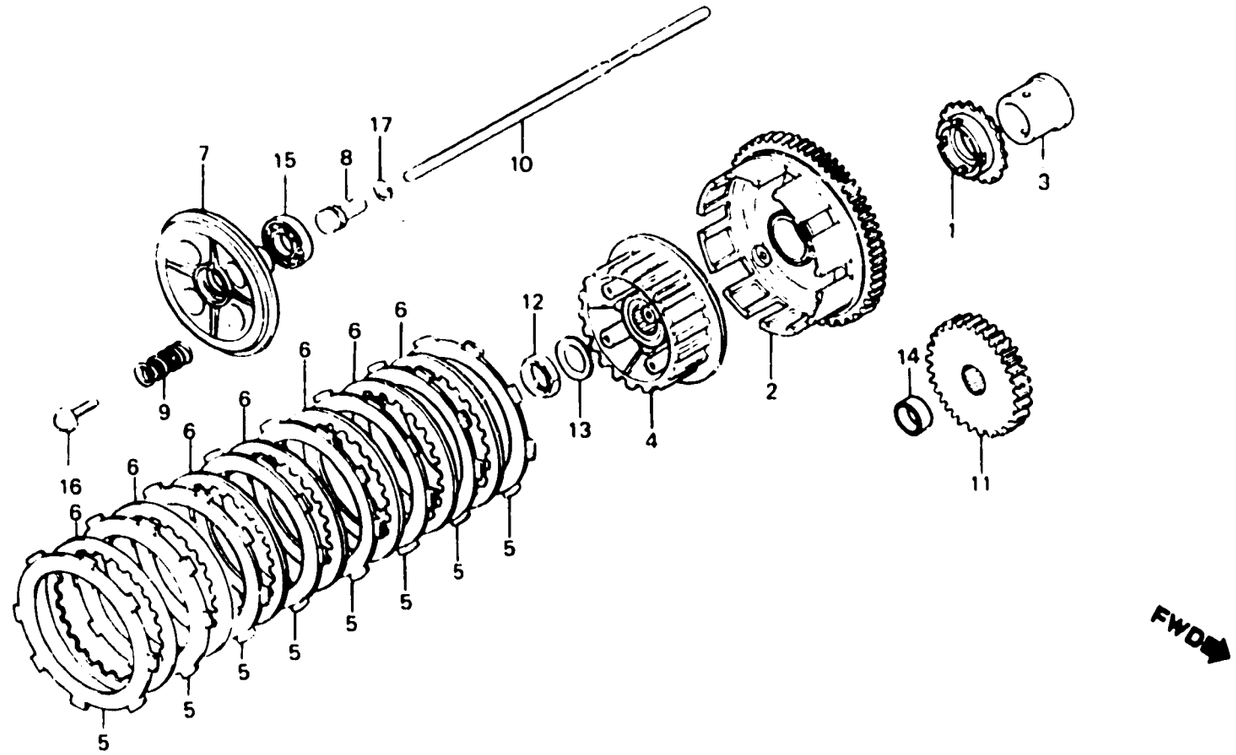

BKE7 – 7

Item d'entretien	T.D.R.	N° de réf.	N° de pièce	Description	N° de requis VF400FD	N° de série	Code de zone
PIGNON DE COMMANDE DE POMPE A ..... HUILE	0.8	1	15131-KE8-000	PIGNON DE COMMANDE DE POMPE A HUILE	1		
• VOLANT COMP. EMBRAYAGE		2	22100-KE7-000	VOLANT COMP. EMBRAYAGE	1		
CENTRAGE D'EMBRAYAGE	0.7	3	22116-KE7-000	GUIDE DE VOLANT EMBRAYAGE	1		
• PIGNON DE COMMANDE PRIMAIRE		4	22120-KE7-000	CENTRAGE D'EMBRAYAGE	1		
DISQUE DE FRICTION D'EMBRAYAGE	0.6	5	22201-KB4-670	DISQUE DE FRICTION D'EMBRAYAGE	8		
(PIECES RELATIVES Y COMPRISES)							
(L'ON APPLIQUE LE MEME F.R.T.		6	22321-KE7-000	PLAQUE D'EMBRAYAGE	7		
MEME QUAND ON EFFECTUE		7	22350-KE8-000	DISQUE DE PRESSION D'EMBRAYAGE	1		
L'ENTRETIENT SUR PLUS D'UNE		8	22366-KE8-000	PICE DE RACCORD D'EMBRAYAGE	1		
PIECE.)		9	22401-KE7-000	RESSORT D'EMBRAYAGE	4		
DISQUE DE PRESSION D'EMBRAYAGE	0.5	10	22850-KE7-000	TIGE DE COMMANDE D'EMBRAYAGE	1		
• RESSORT D'EMBRAYAGE							
(L'ON APPLIQUE LE MEME F.R.T.		11	23103-KE7-000	PIGNON DE COMMANDE PRIMAIRE	1		
MEME QUAND ON EFFECTUE		12	90241-KE8-000	ECROU BLOCAGE, 20MM	1		
L'ENTRETIENT SUR PLUS D'UNE		13	90432-121-000	RONDELLE BLOCAGE	1		
PIECE.)		14	90452-KE7-000	COLLIER, 20X8.5	1		
TIGE DE COMMANDE D'EMBRAYAGE	0.2	15	91008-KE8-003	ROULEMENT A BILLES RADIAL, 6903	1		
		16	93494-06016-08	RONDELLE A BOULON, 6X16	4		
		17	94601-15000	ATTACHE D'AXE DE PISTON, 15MM	1		