F-12

Rear brake master cylinder

Maître cylindre de frein arriéer

Hinterradbremse-Hauptzylinder

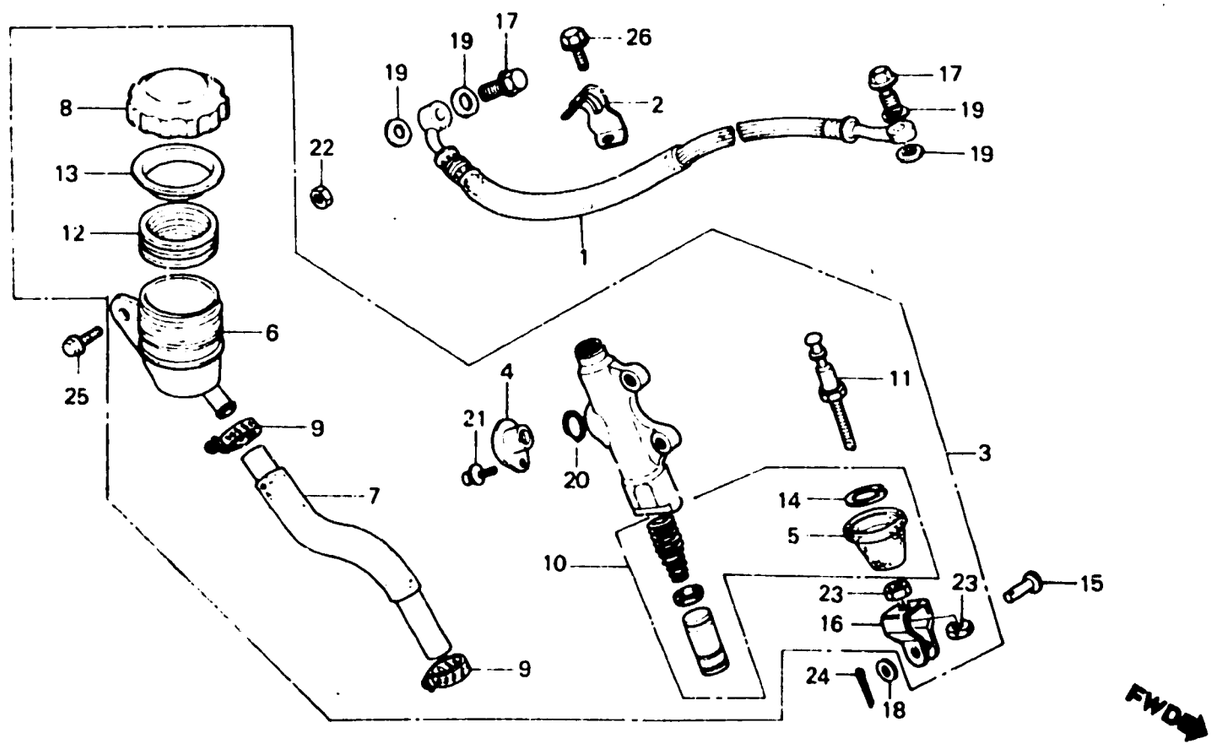

BKE7 - 30

Item d'entretien	T.D.R.
DURITE DE FREIN AR.	0.3
ENS. MAITRE CYLINDRE AR.	0.5
MANCHETTE D'HUILE DE MAITRE CYLINDRE	0.2
• DURITE DE MAITRE CYLINDRE	
JEU DE PISTON DE MAITRE CYLINDRE	0.6

N° de réf.	N° de pièce	Description	N° de requis VF400FD	N° de série	Code de zone
1	43310-KE7-003	DURITE DE FREIN AR.	1		
2	43438-KE7-000	AGRAFE DE DURITE DE FREIN AR.	1		
3	43500-KE7-621	ENS. MAITRE CYLINDRE AR.	1		
4	43503-MB2-006	RACCORD DE MAITRE CYLINDRE	1		
5	43504-MB2-006	SOUFFLET COMP.	1		
6	43511-MA6-006	MANCHETTE D'HUILE DE MAITRE CYLINDRE	1		
* 7	43512-KE7-000	DURITE DE MAITRE CYLINDRE	1		
8	43513-461-771	COUVERCLE, CUVETTE HUILE	1		
9	43514-445-771	AGRAFE DE TROU D'HUILE DE MAITRE CYLINDRE	2		
10	43520-MB2-305	JEU DE PISTON DE MAITRE CYLINDRE	1		
11	43530-MB2-006	TIGE COMP. POUSSE	1		
12	45520-300-000	DIAPHRAGME	1		
13	45521-300-010	PLAQUE DE DIAPHRAGME	1		
14	46182-500-013	CIRCLIP	1		
15	46503-371-000	GOUPILLE DE LEVIER DE FREIN	1		
16	46504-MB2-006	JOINT DE ETRIER DE FREIN	1		
17	90145-KE8-000	BOULON D'HUILE, 10X22	2		
18	90501-310-000	RONDELLE, 7X12	1		
19	90545-300-000	RONDELLE DE BOULON D'HUILE	4		
20	91212-422-006	JOINT TORIQUE, 14.8X2.4	1		
21	93893-04012-18	VIS A TETE A RONDELLE, 4X12	1		
22	94001-06080-0S	ECROU HEX., 6MM	1		
23	94002-08000-0S	ECROU HEX., 8MM	2		
24	94201-16150	GOUPILLE FENDUE, 1.6X15	1		
* 25	95700-06012-07	BOULON DE BRIDE, 6X12	1		