I 13

F-27-1

Tools
(XL400Rc)

Outils
(XL400Rc)

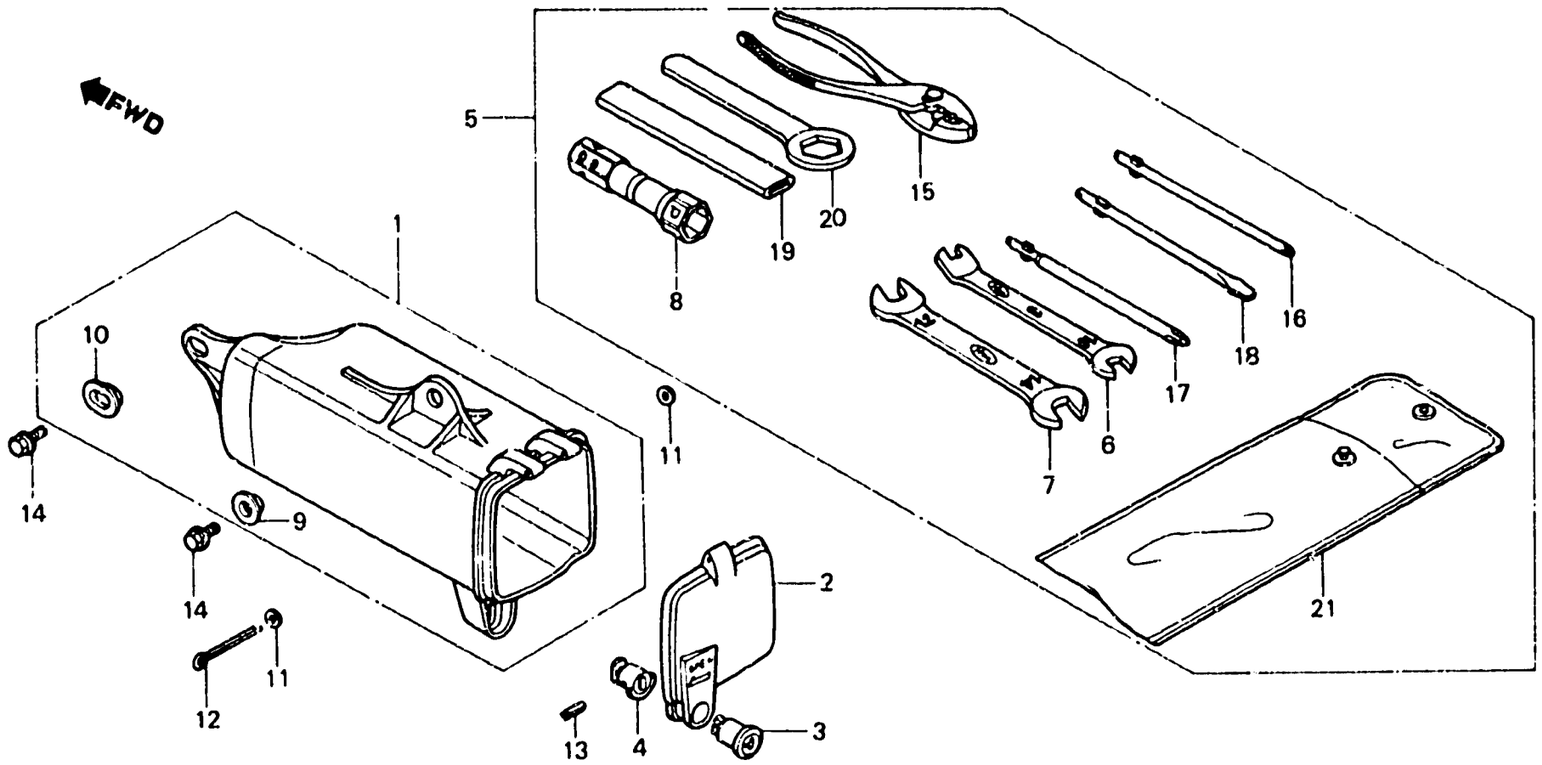

BKB7 - 24

Item d'entretien	T.D.R.	N° de réf.	N° de pièce	Description	N° de requis XL400 Sa	N° de requis XL400 Rc	N° de série	Code de zone
BOITIER D'OUTILS	0.1	1	83501-KB7-000	BOITIER D'OUTILS		1		
		2	83504-KB7-000	CHAPEAU DE BOITIER D'OUTILS		1		
		3	83507-422-000	CORPS DE CLEF		1		
		4	83508-438-000	BUTEE DE CORPS DE CLEF		1		
		5	89010-KB7-000	JEU D'OUTILS		1		
		6	89215-KB7-000	CLE, 5.9X10		1		
		7	89216-KB7-000	CLE, 12X14		1		
		8	89217-KB7-000	CLE A DOUILLE, P18		1		
		9	90512-300-000	RONDELLE, 6X20		1		
		10	90513-323-000	RONDELLE, 6X9		1		
		11	94101-03000	RONDELLE PLATE, 3MM		2		
		12	94201-30450	GOUPILLE FENDUE, 3.0X45		1		
		13	94305-20141	GOUPILLE DE RESSORT, 2X14		1		
		14	95700-06016-00	BOULON DE BRIDE, 6X16		2		
		15	99002-13500	PINCES, 135		1		
		16	99003-10000	TOURNEVIS 2 DE (+)		1		
		17	99003-20000	TOURNEVIS 2 DE (+)		1		
		18	99003-30000	TOURNEVIS 2 DE (-)		1		
		19	99006-12000	POIGNEE DE CLE A OEIL, 12MM		1		
		20	99006-24000	CLE A OEIL, 24MM		1		
		21	99008-01600	SAC D'OUTILS, 160MM		1		